WETRAVENT Zubehör ist auf die Anforderungen der Anwendungen entwickelt und auf Form und Funktionalität optimal abgestimmt. Inklusive passenden Montage-Elementen und Dichtungen, sofern erforderlich. Entsprechend geeignete Materialien erfüllen höchste Qualitätsanforderungen. Somit wird sichergestellt, dass alle Anbauten sachgemäß installiert werden können. Spezifische Einbausituationen und Anschlüsse außerhalb des Standardzubehörprogramms bitte auf Anfrage.

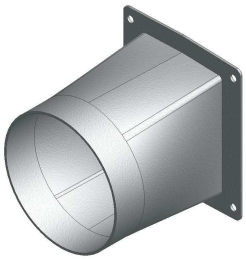

Übergangsstück eckig auf rund

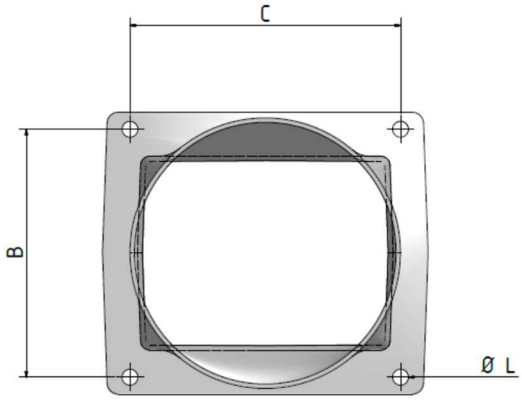

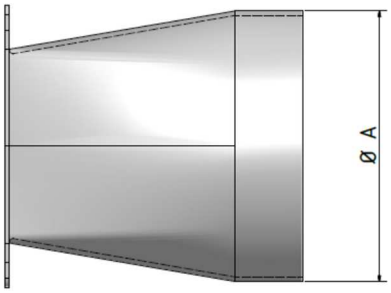

Typ	Bezeichnung	Ø A	B	C	Ø L
VRN					

Übergangsstücke werden entsprechend der Baugröße des Radialventilators und der kundenspezifischen Anforderung gefertigt.

Benötigte Angaben siehe Maßzeichnung und Tabelle.

Material + Montagezubehör

Anwendung:
- Anschluss für Schlauchleitung

Material:
- Stahlblech / Aluminium / Edelstahl

Montagezubehör:
- inklusive

Übergangsstück montiert am Radialventilator:

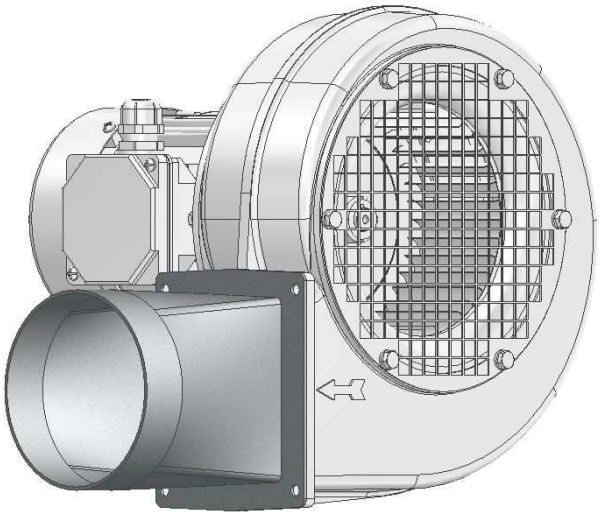

Übergangsstück lose:

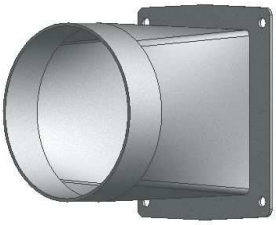

WETRAVENT Zubehör ist ausgelegt für die Verwendung an Radialventilatoren.
Längeneinheiten in mm. Maßtoleranz in den Zeichnungen: ± 2 mm. Toleranz für den Abscheidegrad: ± 2µm. Toleranz für die Gewichtsangabe: ± 10%. Änderungen der technischen Daten vorbehalten.
WETRAVENT air products, Abt. Service, Am Fuchsloch 3, D-71665 Vaihingen/Enz, Tel. +49-7042 2893-200, Fax. +49-7042 2893-209, E-Mail: service@wetravent.de